ARTIKEL-NR:
704177

Leaf Ventilation

Leaf Laibungselement

Produktinformation & Maße

Dieses Set ergänzt den Leaf 1 für die Be- und Entlüftung an der Fensterlaibung. Die Laibungslüftung ist komplett: inklusive Befestigungsmaterial für jede Wandbeschaffenheit, Putzstopfen, Kompressionsbändern für das diffusionsdichte Einfassen und Aluminium Lüftungsgitter mit Abtropfrinne. Die Laibungslüftung ist durch einfaches Umsetzen sowohl rechts als auch links anschlagbar. Die Fassade bleibt unberührt.

Technische Daten:

Höhe:	600 mm
Länge:	650 mm
Tiefe:	80 mm
Abstand Mitte Kernloch bis Kante Fensterlaibung:	256 - 516 mm
Abstand Innenputz bis Auflage Laibungselement:	285 - 485 mm

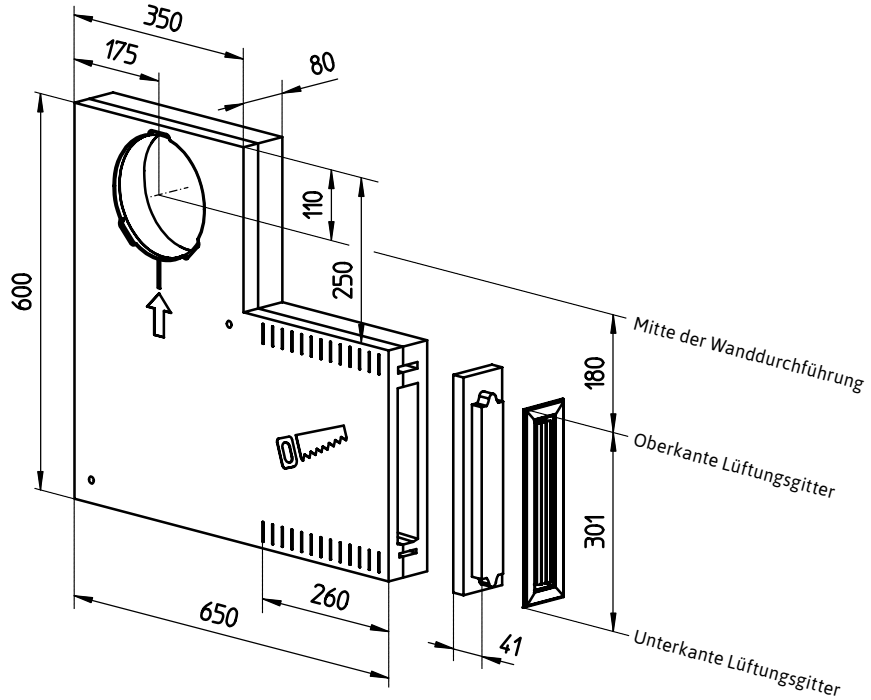

Marley Deutschland GmbH
Adolf-Oesterheld-Str. 28
31515 Wunstorf

Telefon +49.(0)5031.53-600
Telefax +49.(0)5031.53-371
www.leaf-ventilation.de

11/25 - Technische Änderungen vorbehalten